Model současného stavu eGov 2013
Segment: Městský

Dodavatel: členové sdružení firem e2020

Obsah

e2020 3
AS_STM_RM_PV_L0: Referenční model městský 4
AS_STM_RM_AV_L0: Referenční model městský 5
AS_STM_RM_TV_L0: Referenční model městský 7
AS_STM_RM_IV_L0: Referenční model městský 8
AS_STM_RM_VV_L0: Referenční model městský 10
AS_STM_RM_PV_L1: Referenční model městský 11
AS_STM_RM_AV_L1: Referenční model městský 14
AS_STM_RM_TV_L1: Referenční model městský 17
AS_STM_RM_IV_L1: Referenční model městský 20
AS_STM_RM_VV_L1: Referenční model městský 23

e2020

Sdružení e2020 je sdružením společností Asseco Central Europe, a.s., AutoCont CZ a.s., ICZ a.s., newps.cz s.r.o. a Software602 a.s. Toto sdružení bylo vytvořeno podle příslušných ustanovení Občanského zákoníku (40/1994).

AS_STM_RM_PV_L0: Referenční model městský

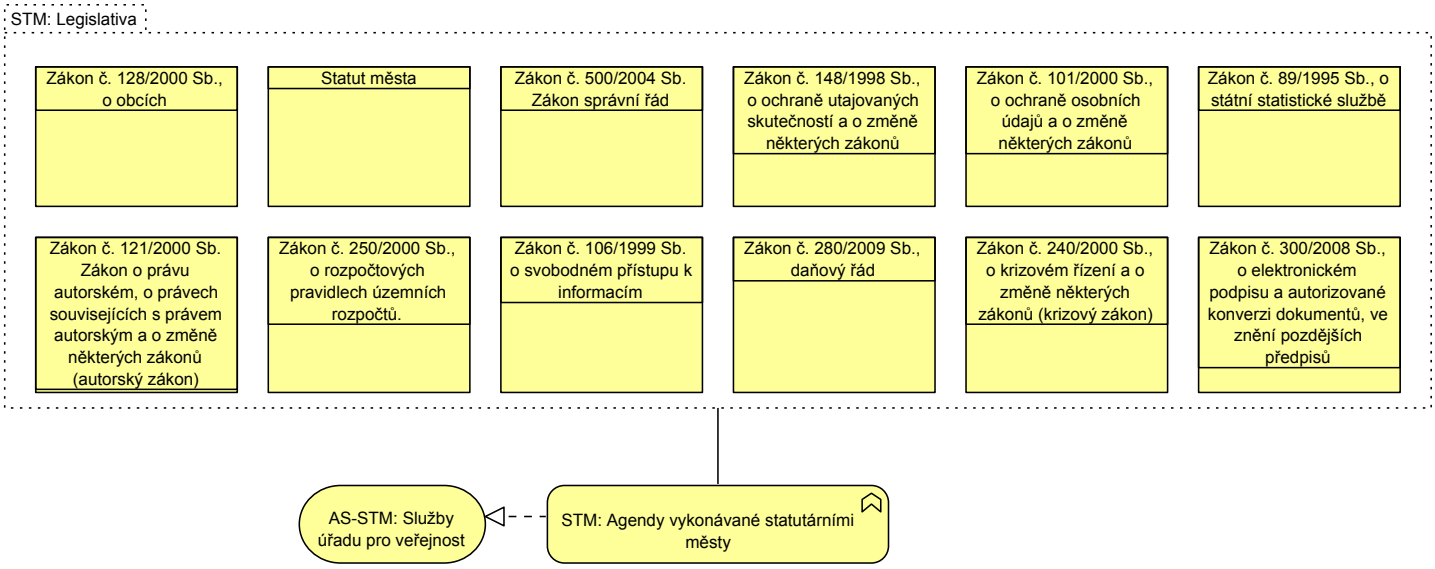

Souhrn

Název	Dokumentace
Zákon č. 500/2004 Sb. Zákon správní řád	Zákon č. 500/2004 Sb. Zákon správní řád
Zákon č. 101/2000 Sb., o ochraně osobních údajů a o změně některých zákonů	Zákon č. 101/2000 Sb., o ochraně osobních údajů a o změně některých zákonů
Zákon č. 300/2008 Sb., o elektronickém podpisu a autorizované konverzi dokumentů, ve znění pozdějších předpisů	Zákon č. 300/2008 Sb., o elektronickém podpisu a autorizované konverzi dokumentů, ve znění pozdějších předpisů
AS-STM: Služby úřadu pro veřejnost	Služby města poskytované vně úřadu, které obsahují služby ekonomické,rozvojové, komunální, sociální, správní, živnostenské a služby územního plánování
STM: Agendy vykonávané statutárními městy	Soubor agend statutárních měst zaregistrovaných v RPP.

AS_STM_RM_AV_L0: Referenční model městský

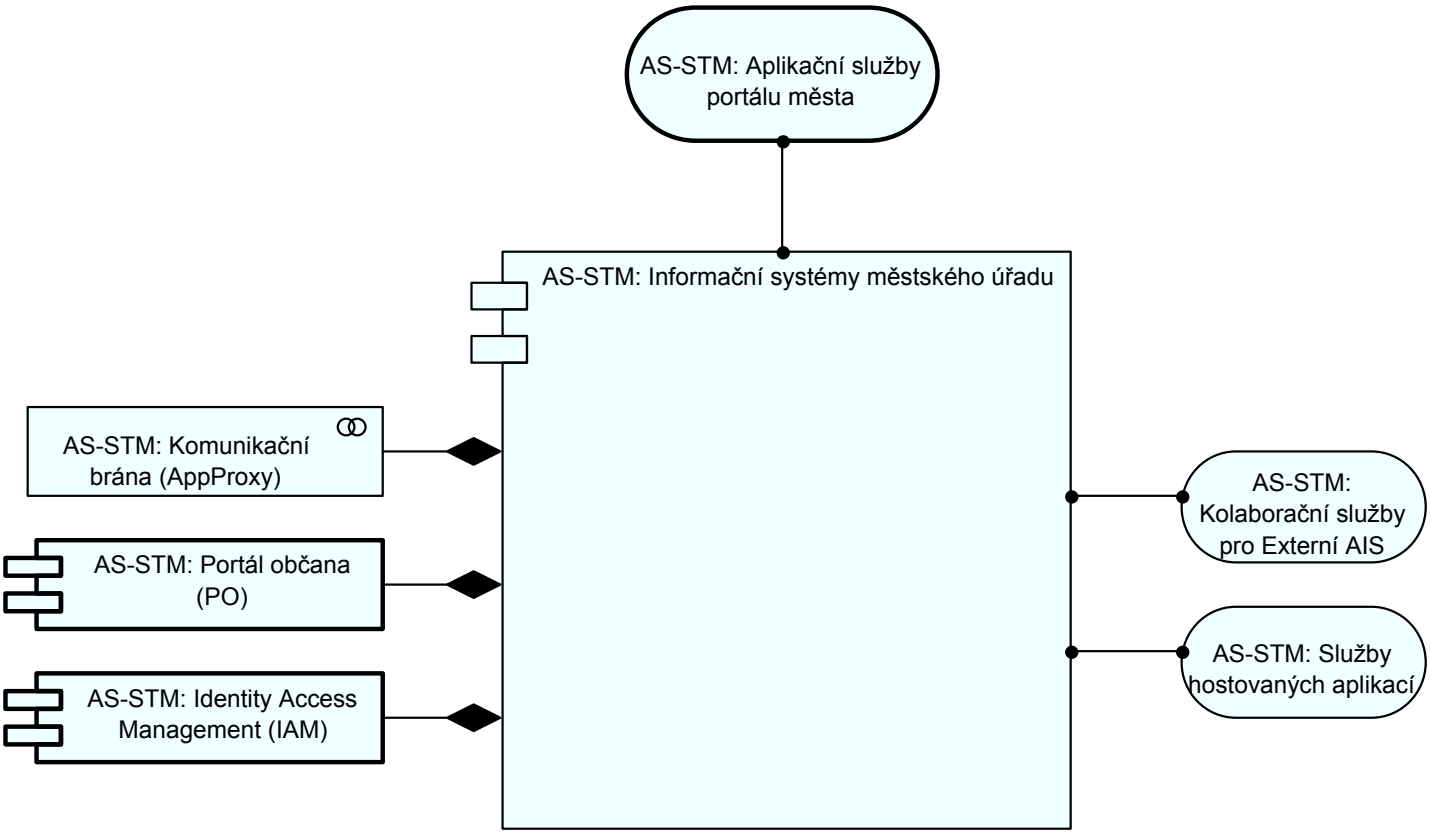

Souhrn

Název	Dokumentace
AS-STM: Aplikační služby portálu města	Zahrnuje veškeré aplikační služby, které slouží pro publikaci celého spektra informací vně úřadu a služby jejichž prostřednictvím proudí informace a požadavky do úřadu.
AS-STM: Informační systémy městského úřadu	Uskupení vzájemně provázaných dílčích informačních systémů obce.
AS-STM: Komunikační brána (AppProxy)	Technická nevizuální komponenta zajišťující jediný integrační bod pro připojení centrálních ISVS s cílem zajistit transparetní a řízené volání centrálních služeb klienty centrálních ISVS, včetně kontroly požadavků z pohledu oprávnění na tyto služby a včetně kompletního logování komunikace při zachování požadavků ustanovení právního předpisu č. 101/2000 Sb. Zákona o ochraně osobních údajů a o změně některých zákonů.
AS-STM: Kolaborační služby pro Externí AIS	Služby zajišťující synchroní/asynchronní komunikaci mezi AIS krajského úřadu a AISy ORP.
AS-STM: Portál občana (PO)	Portál občana tvoří aplikační komponenty: • Redakční systém webu (obsah) • Komponenta pro příjem podání (veřejnost) • Řízení publikace vnějších služeb úřadu (nabídka) • Povinně zveřejňované informace (deska) • Rezervační systém (asistence) • Informace pro veřejnost (statistika) Celý systém je doplněn modulem pro Řízení publikace služeb úřadu pro veřejnost, který ve spolupráci s interním modulem správy Katalogu celého úřadu nabízí funkce pro řízení celého životního cyklu služeb úřadu (podnět, analýza, návrh, realizace, test, publikace, provoz, kvalita, rozvoj a zrušení služby).

AS-STM: Služby hostovaných aplikací	Celé spektrum služeb, které může Krajský úřad nabízet svým partnerům. Typicky se jedná o hostovanou spisovou službu provozovanou pro ORP, které v rámci stejné uzemní působnosti spolupracují s KÚ. Z architketonického hlediska lze na tyto služby nahlížet jako na model SaaS.
AS-STM: Identity Access Management (IAM)	Je systém zahrnující administraci individuálních identit (uživatelských účtů) v rámci informačních systémů organizace. V prostředí organizace se správa identit týká zavedení a správy jednotlivých rolí a přístupových práv pro jednotlivé uživatele k interním IS prostřednictvím vnitřní sítě. Systémy identity dávají vedení úřadu a správcům IT nástroje potřebné k definici a kontrole přístupu uživatelů prostřednictvím aplikací ke všem uloženým datům organizace. IAM zajišťuje základní funkce v oblastech: • Jednotného přihlášení (SSO) pro uživatele • Integrace identit s Active Directory úřadu • Integrace s dalšími IS úřadu (typicky Ekonomický, Majetkový, Agendový IS) • Integrace na vnější subjekty zajišťující správu identit ve veřejné správě (typicky JIP/KAAS)

AS_STM_RM_TV_L0: Referenční model městský

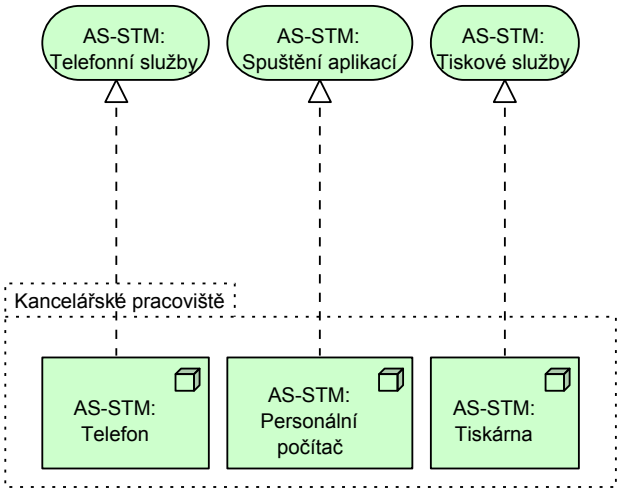

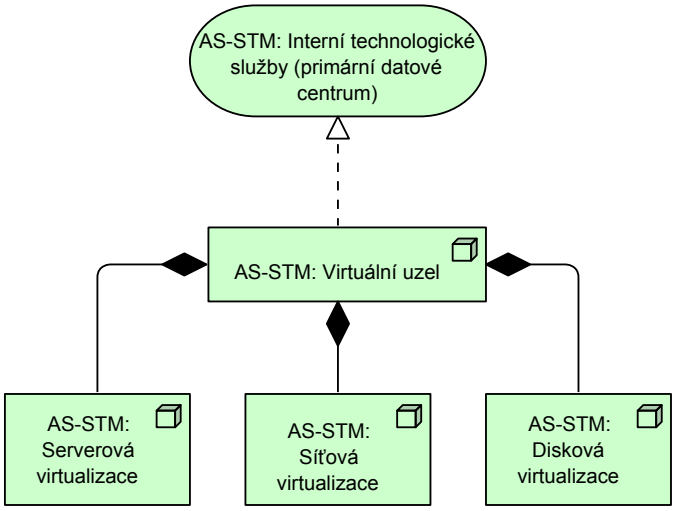

Souhrn

Název	Dokumentace
AS-STM: Interní technologické služby (primární datové centrum)	Serverové, diskové a síťové služby technologické vrstvy primárního datového centra.
AS-STM: Telefonní služby	Telefonní služby Technologické vrstvy zajišťující potřeby spojené s výkonem koncového uživatele na jemu přiřazeném funkčním místě úřadu.
AS-STM: Spuštění aplikací	Technologické služby koncové uživatelské stanice zajišťující běh kancelářských a podnikových aplikací.
AS-STM: Tiskové služby	Tiskové služby Technologické vrstvy zajišťující potřeby koncových uživatelů v oblasti tvorby klasických papírových výstupů.
AS-STM: Virtuální uzel	Virtuální uzel(y) zahrnující logické serverové, síťové a diskové zdroje nezávisle na jejich vyzickém umístění a struktuře.
AS-STM: Telefon	Analogový nebo digitální (VIOP) přístroj pro hlasovou komunikaci.
AS-STM: Personální počítač	Koncové zařízení pro lokální běh a vzdálený přístup k definovaným aplikacím organizace, který je koncovému uživateli umožněn na základě řízení oprávnění přístupu.
AS-STM: Tiskárna	Zařízení pro tisk textových a grafických dat na papír.
AS-STM: Serverová virtualizace	Obsahuje logické komponenty pro běh aplikací - virtuální stroje (VM), které jsou navázány prostřednictvím Virtualizačního software na fyzické aplikační a databázové servery.
AS-STM: Síťová virtualizace	Logické síťové komponenty, které jsou navázány prostřednictvím Virtualizačního software na fyzické síťové prvky.
AS-STM: Disková virtualizace	Obsahuje logické komponenty pro ukládaní dat aplikací - virtuální diskové prostory (VDE), které jsou navázány prostřednictvím Virtualizačního software na SAN infrastrukturu.

AS_STM_RM_IV_L0: Referenční model městský

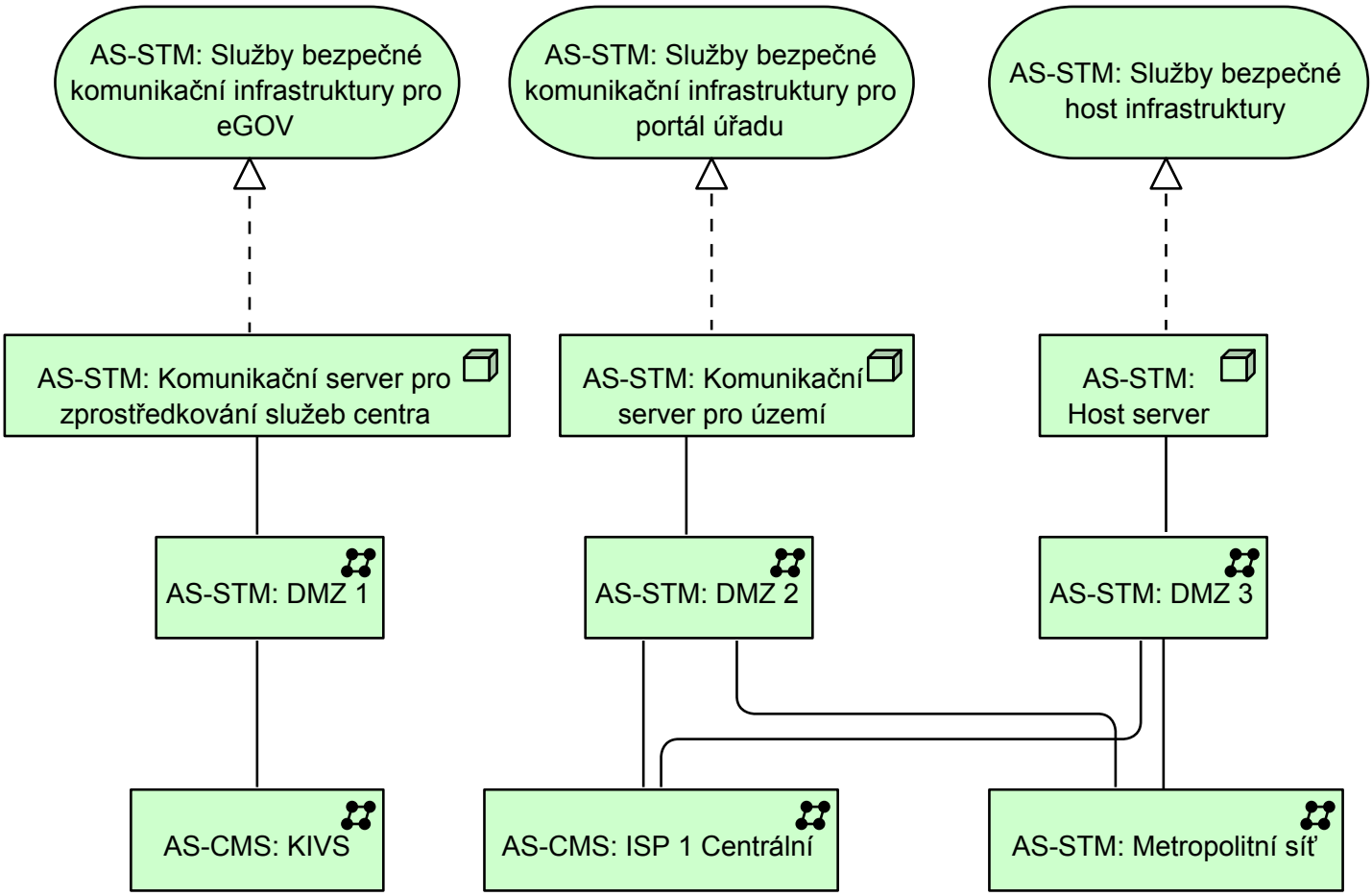

Souhrn

Název	Dokumentace
AS-STM: Služby bezpečné komunikační infrastruktury pro eGOV	Infrastrukturní služby Bezpečné komunikační infrastruktury zajišťující běh aplikační komponenty Komunikační brána.
AS-STM: Služby bezpečné komunikační infrastruktury pro portál úřadu	Infrastrukturní služby Bezpečné komunikační infrastruktury zajišťující běh aplikační komponenty Portál občana.
AS-STM: Služby bezpečné host infrastruktury	Infrastrukturní služby Bezpečné komunikační infrastruktury zajišťující běh hostovaných aplikací Zřizovaných a Příspěvkových organizací města.
AS-STM: Komunikační server pro zprostředkování služeb centra	Realizuje služby bezpečné komunikační infrastruktury pro běh aplikační komponenty Komunikační brána (AppProxy) zajišťující zprostředkování Služeb centrálních ISVS pro vnitřní IS úřadu a jejich koncové uživatele.
AS-STM: Komunikační server pro území	Realizuje služby bezpečné komunikační infrastruktury pro běh aplikační komponenty Portál občana (PO) zajišťující publikaci a předávání požadavků na Vnější služby úřadu, které zprostředkovávají koncoví uživatelé prostřednictvím funkcí jednotlivých AIS.
AS-STM: Host server	Fyzický server, na kterém běží hostované aplikace Zřizovaných, Příspěvkových organizací kraje a Úřadů městských částí.
AS-STM: DMZ 2	Demilitarizovaná zóna pro Komunikační server B – Veřejný internet.
AS-STM: DMZ 3	Demilitarizovaná zóna pro Hostované aplikace - Host server.

AS-CMS: KIVS	CMS KIVS (Komunikační infrastruktura veřejné správy), součást centrálního místa služeb (CMS). CMS KIVS slouží pro připojení KIVS operátorů pomocí dvojice směrovačů, do kterých jsou přivedeny přípojky ze směrovačů jednotlivých KIVS operátorů. V současné době je připojeno 6 KIVS operátorů. Zajištění vysoké dostupnosti je na směrovačích zajištěno protokolem HSRP. Každému subjektu je přiřazený rozsah, kterým přistupuje ke službám CMS tzv. CMS konsolidovaný rozsah. O překlad adres subjektu do konsolidovaného rozsahu CMS se stará Virtuální Firewall.
AS-CMS: ISP 1 Centrální	CMS Internet - veřejné připojení do centrálního místa služeb skrze veřejnou síť. CMS má vlastní Provider Independent IPv4 adresy a přidělený vlastní autonomní systém AS48298. Adresy jsou propagovány do sítě Internet dvojicí hraničních směrovačů. Směrovače jsou zapojeny v režimu vysoké dostupnosti. CMS propaguje své adresy protokolem BGP přes NIX a ISP T-System. Služby CMS přístupné z Internetu jsou dostupné přes toto propojení. Součástí směrovačů je firewall, který zabezpečuje bezpečný přístup z Internetu do CMS a současně překlad privátních rozsahů na veřejné IP adresy CMS. Současné připojení CMS je 2x 10Gbps.
AS-STM: Metropolitní síť	Metropolitní síť, zkráceně MAN (Metropolitan Area Network) je rozlehlá počítačová síť, obvykle zasazená do města. Metropolitní síť obsahuje technicky několik menších podsítí pospojovaných navzájem. Propojení se provádí většinou přes Wi-Fi mebo optické vlákno. Metropolitní síť je optimalizována pro větší zeměpisnou oblast než je LAN, v rozsahu od několika bloků budov až po celé město a jeho části.

AS_STM_RM_VV_L0: Referenční model městský

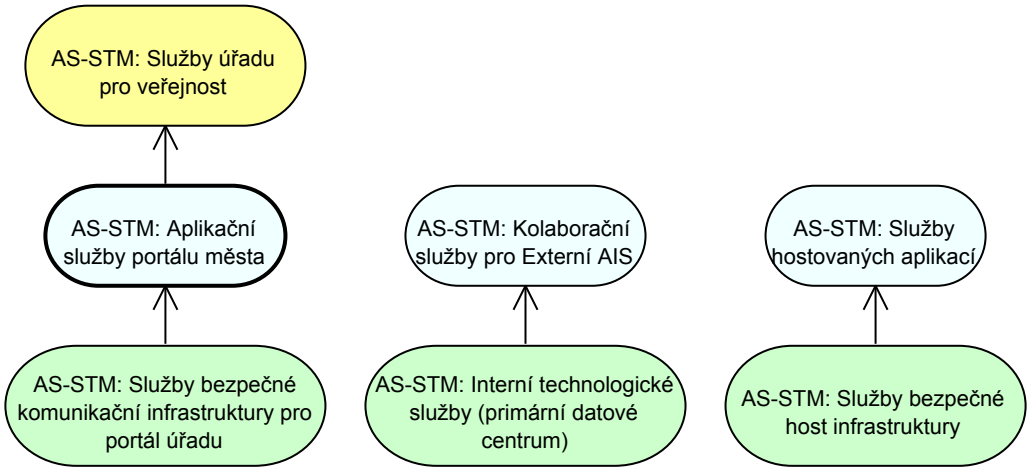

Souhrn

Název	Dokumentace
AS-STM: Služby úřadu pro veřejnost	Služby města poskytované vně úřadu, které obsahují služby ekonomické,rozvojové, komunální, sociální, správní, živnostenské a služby územního plánování
AS-STM: Aplikační služby portálu města	Zahrnuje veškeré aplikační služby, které slouží pro publikaci celého spektra informací vně úřadu a služby jejichž prostřednictvím proudí informace a požadavky do úřadu.
AS-STM: Kolaborační služby pro Externí AIS	Služby zajišťující synchroní/asynchronní komunikaci mezi AIS krajského úřadu a AISy ORP.
AS-STM: Služby hostovaných aplikací	Celé spektrum služeb, které může Krajský úřad nabízet svým partnerům. Typicky se jedná o hostovanou spisovou službu provozovanou pro ORP, které v rámci stejné uzemní působnosti spolupracují s KÚ. Z architketonického hlediska lze na tyto služby nahlížet jako na model SaaS.
AS-STM: Služby bezpečné komunikační infrastruktury pro portál úřadu	Infrastrukturní služby Bezpečné komunikační infrastruktury zajišťující běh aplikační komponenty Portál občana.
AS-STM: Interní technologické služby (primární datové centrum)	Serverové, diskové a síťové služby technologické vrstvy primárního datového centra.
AS-STM: Služby bezpečné host infrastruktury	Infrastrukturní služby Bezpečné komunikační infrastruktury zajišťující běh hostovaných aplikací Zřizovaných a Příspěvkových organizací města.

AS_STM_RM_PV_L1: Referenční model městský

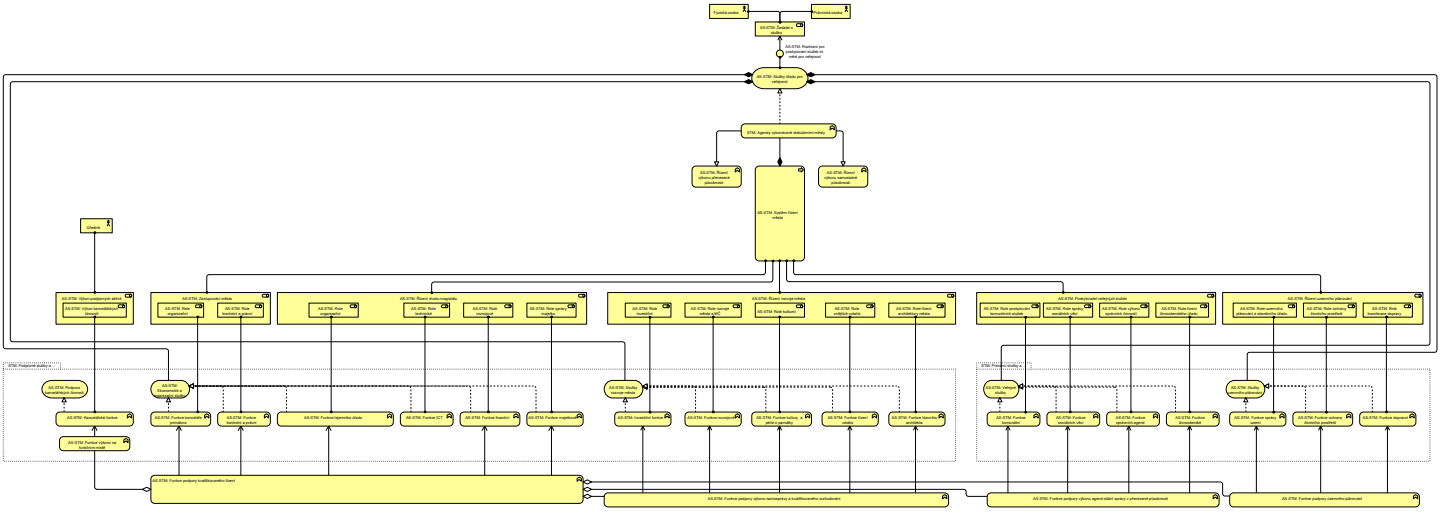

Souhrn

Název	Dokumentace
Fyzická osoba	Člověk s právní subjektivitou (osobností). Člověk má právní osobnost od narození až do smrti. Zákon č. 89/2012 Sb. - občanský zákoník, § 23
Právnická osoba	Subjekt s právní osobností (subjektivitou). Právnická osoba má právní osobnost od svého vzniku do svého zániku. Zákon č. 89/2012 Sb. - občanský zákoník, § 118
AS-STM: Žadatel o službu	Oprávněný subjekt, který prostřednictvím žádosti žádá úřed o spracování jeho požadavků.
AS-STM: Služby úřadu pro veřejnost	Služby města poskytované vně úřadu, které obsahují služby ekonomické,rozvojové, komunální, sociální, správní, živnostenské a služby územního plánování
STM: Agendy vykonávané statutárními městy	Soubor agend statutárních měst zaregistrovaných v RPP.
AS-STM: Řízení výkonu přenesené působnosti	Přenesená působnost územní samosprávy znamená, že obsah výkonu státní správy je v určitém rozsahu státem přenesen (delegován) na územní samosprávu. V podstatě tedy stát vykonává státní správu v přenesené působnosti prostřednictvím úředníků, kteří nejsou zaměstnanci státu, ale zaměstnanci obcí či krajů. Rozsah přenesené působnosti OVM je dán legislativou, obsah je popsán Agendovými činnostmi.
AS-STM: Systém řízení města	Hlavní proces, který pokrývá zastupování a rozvoj města, řízení chodu magistrátu, poskytování veřejných služeb a výkon uzemního plánování.
AS-STM: Řízení výkonu samostatné působnosti	Orgány měst spravují své záležitosti samostatně v rámci samostatné působnosti a dále ještě vykonávají státní správu v rámci přenesené působnosti. Je to důsledek v České republice uplatňovaného principu smíšeného modelu veřejné správy, který má za cíl přiblížit státní správu občanům.
Úředník	Fyzická osoba, která pracuje ve veřejné správě a jehož pracovištěm je úřad.
AS-STM: Výkon podpůrných aktivit	Podpůrné aktivity jsou realizovány formou výkonu rutinních kancelářských činností.
AS-STM: Zastupování města	Zastupování města v roli organizační, kontrolní a právní.

AS-STM: Řízení chodu magistátu	Řízení chodu magistrátu spočívá v řízení organizace, techického zabezpečení, rozvoje a ve správě majetku.
AS-STM: Řízení rozvoje města	Řízení rozvoje města zahrnuje role investiční, rozvojové pro město i městské části, kulturní, řízení vnějších vztahů a tvůrce architektury města.
AS-STM: Poskytovatel veřejných služeb	Město v roli poskytovatele veřejných slyžeb zajišťuje komunitní, správcovské, sociální, správní a živnostenské služby.
AS-STM: Řízení uzemního plánování	Město při územním plánování zajišťuje role plánovací, dozorovací, ochrany životního prostření koordinace dopravy.
STM: Podpůrné služby a funkce	Soubor služeb pro podporu kancelářských činností, ekonomiky a organizace, a rozvojové služby města.
STM: Primární služby a funkce	Soubor veřejných služeb a služeb úzmního plánování.
AS-STM: Podpora kancelářských činností	Služby podpory kancelářských činností zahrnuje zajišťování kancelářských funkcí a funkcí výkonu na funkčních místech.
AS-STM: Ekonomické a organizační služby	Ekonomické a organizační služby tvoří funkce kanceláře primátora, tajemníka úřadu, kontrolní a právní, odboru ICT, finančního a majetkového.
AS-STM: Služby rozvoje města	Služby rozvoje města obsahují funkce investiční, rozvojové, kutury apéče o památky, řízení vztahů a funkce hlavního architekta.
AS-STM: Veřejné služby	Veřejné služby zajišťijí funkce komunální, sociální, správní a živnostenské.
AS-STM: Služby uzemního plánování	Služby uzemního plánování obsahují funkce správy uzemí, ochrany životního prostředí a dopravní.
AS-STM: Kancelářské funkce	Kancelářské funkce zahrnují: používání podnikových a kancelářských aplikací, sdílení interních informací, komunikaci vně úřadu prostřednictvím telefonu a tisk papírových dokumentů.
AS-STM: Funkce kanceláře primátora	Priátor zajišťuje a řídí poskytování informací a styk s veřejností, organizaci úřadu a interní audit.
AS-STM: Funkce kontrolní a právní	Funkce kotrolní a správní zahrnují vyřizování stížností, peticí a provádění vnitřních a vnějších kontrol. Dále oblasti legislativní a právní.
AS-STM: Funkce tajemníka úřadu	Mezi funkce tajemníka patří řízení organizačního, technického, sociálně-kultirního a rozvojového úseku. dále pak zajišťování funkcí personálních , vzdělávacích, obranných a aktivit spojených s krizovým řízením.
AS-STM: Funkce ICT	Funkce správy ICT zahrnují řízení chodu metropolitní sítě, správu aplikací, serverů a sítí úřadu a podporu koncových úřivatelů.
AS-STM: Funkce finanční	Funkce finanční zahrnují účetnictví, rozpočet, financování městských částí a podporu příspěvkových organiací.
AS-STM: Funkce majetkové	Majetkové funkce sestávají z výkonu majetkového práva, evidence a správy majetku.
AS-STM: Investiční funkce	Investiční funkce pokrývají činnosti spojené s veřejnými zakázkami, realizací investic a čerpáním dotací.
AS-STM: Funkce rozvojové	Rozvojové funkce města obsahují tvorbu strategie, rozovojových programů, podporu cestovního ruchu a rozvoj venkova a zamědělství.
AS-STM: Funkce kultury a péče o památky	Funkce pokrývají aktivity v kulturní oblasti a zajišťování památkové péče.
AS-STM: Funkce řízení vztahů	Funkce řízení vztahů pokrývají vnější vztahy města a zahraniční spolupráci.
AS-STM: Funkce hlavního architekta	Funkce strategie města v oblasti architketury a urbanismu.
AS-STM: Funkce komunální	Funkce zahrnující definici komunálních služeb, zajšťování sběru komunálního odpadu, sdružování prostředků a výběry poplatků za komunální služby.
AS-STM: Funkce sociálních věcí	Funkce sociálních služeb a jejich ekonomiky, sociální práce a rodinné politiky.
AS-STM: Funkce správních agend	Funkce správní zahrnují vákon správních činností, řešení přestupků, definoci a vymáhání poplatků.
AS-STM: Funkce živnostenské	Funkce živnostenské v oblastech správních činností, kontrolní a výběru daní.

AS-STM: Funkce správy uzemí	funkce správy uzemí zahrnují územní plánování a stavební úřad.
AS-STM: Funkce ochrany životního prostředí	Funce ochrany životního prostředí zahrnují technkou ochranu, posuzovaní vlivu na životní prostředí, vodní a lesní hospodářství, ochranu přírody a krajiny a ekonomiku dotčených správních činností.
AS-STM: Funkce dopravní	Dopravní funkce jsou: správní, péče o pozemní komunikace, silniční doprava, veřejná osobní doprava, organizace a rozvoj dopravy.
AS-STM: Funkce výkonu na funkčním místě	Sdílené funkce pro podporu výkonu na funkčním místě jako sprotřební materiál atd.
AS-STM: Funkce podpory kvalifikovaného řízení	Funkce podpory kvalifikovaného rozhodování a řízení zahrnují sdílené informačně analytické funkce pro kancelář primátora, kontrolní a právní odbor, tajemníka úřadu, odbor ICT, finanční a majetkový útvar.
AS-STM: Funkce podpory výkonu samosprávy a kvalifikovaného rozhodování	Sdílené funkce pro podporu výkonu samosprávy v oblastech investic, rozvoje, kultury, vztahů a architketury.
AS-STM: Funkce podpory výkonu agend státní správy v přenesené působnosti	Sdílené funkce podpory aýkonu přenesené působosti v oblastech komunálních, sociálních, správních a živnostenských.
AS-STM: Funkce podpory územního plánování	Funkce podpory územního plánování pro správu území, ochranu životního prostředí a dopravu.

AS_STM_RM_AV_L1: Referenční model městský

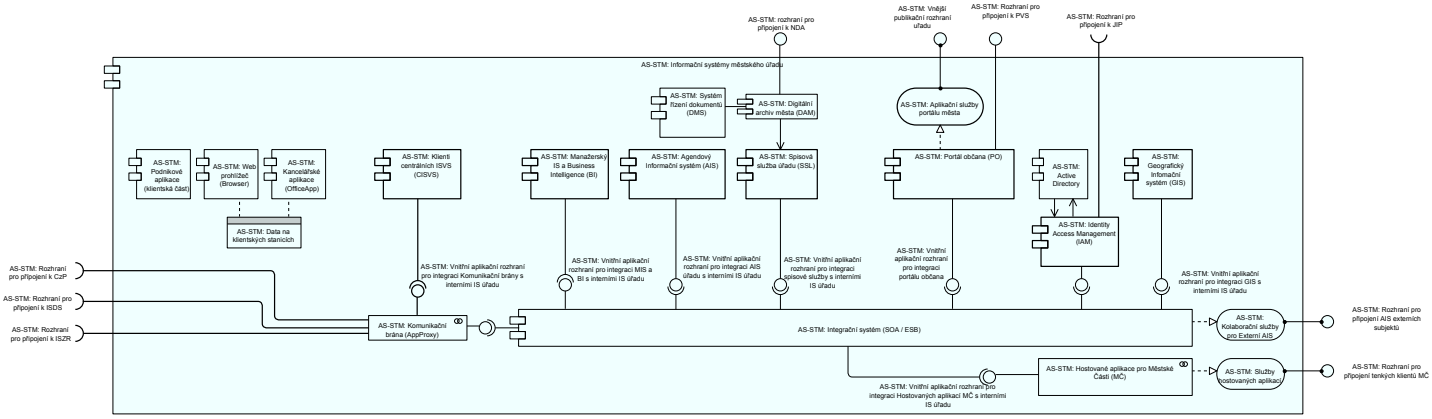

Souhrn

Název	Dokumentace
AS-STM: Informační systémy městského úřadu	Uskupení vzájemně provázaných dílčích informačních systémů obce.
AS-STM: Aplikační služby portálu města	Zahrnuje veškeré aplikační služby, které slouží pro publikaci celého spektra informací vně úřadu a služby jejichž prostřednictvím proudí informace a požadavky do úřadu.
AS-STM: Podnikové aplikace (klientská část)	Množina aplikací, kterou používají všichni koncoví uživatelé na jim přiděleném funkčním místě úřadu. Jedná se podnikové aplikace (typisky AIS úřadu) jejich klientskou část.
AS-STM: Web prohlížeč (Browser)	Webový prohlížeč je počítačový program, který slouží k prohlížení obsahu webu (WWW). Program umožňuje komunikaci s webovým serverem a zpracování přijatého kódu (HTML, XHTML, XML apod.), který podle daných standardů zformátuje a zobrazí webovou stránku. V prostředí úřadu se webový prohlížeč používá při přístupu k informacím publikovaným na intranetu (vnitřní portál), při přístupu k funkcím interních aplikací (tenký klient) a při zabezpečeném přístupu k informacím umístěným na veřejném internetu (WWW).
AS-STM: Kancelářské aplikace (OfficeApp)	Množina aplikací, kterou používají všichni koncoví uživatelé na jim přiděleném funkčním místě úřadu. Kancelářské aplikace jsou nejčastěji aplikace kancelářského balíku MS Office.
AS-STM: Klienti centrálních ISVS (CISVS)	Jednotlivé klientské aplikace, které slouží pro komunikaci s centrálními IS Veřejné správy.
AS-STM: Manažerský IS a Business Intelligence (BI)	Business inteligence (BI) je soubor teorií, metodologií, architektur a technologií, které po návrhu a úspěšné realizaci v prostředí informačních technologií přeměňují surová zdrojová data na smysluplné a užitečné informace pro rozhodovací účely. Metodologie BI popisuje postupy pro zvládnutí obrovského množství nestrukturovaných a strukturovaných dat s cílem pomoci identifikovat rizika, rozvíjet a vytvářet nové příležitosti. BI je přístupem, který při správném používání umožní identifikovat nové příležitosti, navrhnout a zajistit rychlou zpětnou vazbu z prováděných dílčí aktivit definované strategie, může přinést konkurenční výhodu na trhu a dlouhodobou stabilitu firmy či organizace. BI technologie poskytují základní funkce pro historické a současné analýzy finančních toků a aktivit procesů, dále poskytuje funkce pro statický i dynamický reporting a on-line analytické zpracování (OLAP). Konečně umožňuje realizovat obtížné analytické postupy umožňující pokročilé analýzy (What-If), dolování dat (Datamining), komplexní zpracování událostí (Event Processing, Real Time Analysis), strategické/taktické/operativní řízení výkonnosti podniku (pomocí ukazatelů KPI a metodik BSC, ABC), srovnání výkonnosti (obecný benchmarking pomcí KPI, CAF), řízení kvality (TQC, SixSigma), analýzu chování zákazníků a prediktivní analýzu (Customer Behavioral Analysis, Trend Analysis). V českém prostředí mnohdy označení Business Inteligence a pojem Manažerský Informační Systém splývá a funkcionalita

	obou částí se vzájemně překrývá. Dalo by se říci, že Business Inteligence je více proces zaměřený na získání konkurenční výhody (znalosti), kdežto Manažerský IS představuje systém pro podporu kvalifikovaného rozhodování (informace).
AS-STM: Spisová služba úřadu (SSL)	Spisová služba je soubor činností a technických a věcných prostředků vedoucích ke správě dokumentů. Spisová služba zajišťuje odbornou správu elektronických, listinných, i předmětových dokumentů. Jedná se o správu dokumentů doručených i vlastních. Správa dokumentů probíhá po dobu celého životního cyklu dokumentu. Spisová služba je definována: Zákonem č. 499/2004 Sb., o archivnictví a spisové službě a změně některých zákonů, jak vyplývá z pozdějších změn takto: "zajištění odborné správy dokumentů doručených i dokumentů vzniklých z činnosti původce, popřípadě z činnosti jeho právních předchůdců, zahrnující jejich řádný příjem, evidenci, rozdělování, oběh, vyřizování, vyhotovování, podepisování, odesílání, ukládání a vyřazování ve skartačním řízení, a to včetně kontroly těchto činností". A dále souvisejícími legislativními předpisy: vyhláškou č. 646/2004 Sb., o podrobnostech výkonu spisové služby, zákonem č. 440/2004 Sb., o elektronickém podpisu, nařízením vlády č. 495/2004 Sb., kterým se provádí zákon o elektronickém podpisu, vyhláškou č. 496/2004 Sb., o elektronických podatelnách. Spisovou službu vykonávají zákonem uvedení původci, kteří se rozdělují na veřejnoprávní a soukromoprávní původce. Spisovou službu mají za povinnost vykonávat pouze veřejnoprávní původci, kterými jsou: orgány veřejné moci ozbrojené síly bezpečnostní sbory státní příspěvkové organizace státní podniky vysoké školy školy a školská zařízení s výjimkou mateřských škol, výchovných a ubytovacích zařízení a zařízení školního stravování zdravotní pojišťovny veřejné výzkumné instituce právnické osoby zřízené zákonem Dále vykonávají spisovou službu také orgány samosprávných celků, jako jsou obce a krajské úřady. Jednotlivé části výkonu spisové služby upravuje vyhláška č. 259/2012, o podrobnostech výkonu spisové služby. Chod spisové služby u jednotlivých původců se řídí vydaným spisovým řádem, který povinně vydává každý původce.
AS-STM: Portál občana (PO)	Portál občana tvoří aplikační komponenty: • Redakční systém webu (obsah) • Komponenta pro příjem podání (veřejnost) • Řízení publikace vnějších služeb úřadu (nabídka) • Povinně zveřejňované informace (deska) • Rezervační systém (asistence) • Informace pro veřejnost (statistika) Celý systém je doplněn modulem pro Řízení publikace služeb úřadu pro veřejnost, který ve spolupráci s interním modulem správy Katalogu celého úřadu nabízí funkce pro řízení celého životního cyklu služeb úřadu (podnět, analýza, návrh, realizace, test, publikace, provoz, kvalita, rozvoj a zrušení služby).
AS-STM: Geografický Infomační systém (GIS)	Informační systémpro získávání, ukládání, analýzu a vizualizaci dat, která mají prostorový vztah k povrchu Země. Geodata, se kterými GIS pracuje, jsou definována svou geometrií, topologií, atributy a dynamikou. Geografický informační systém umožňuje vytvářet modely části zemského povrchu pomocí dostupných softwarových ahardwarových prostředků. Takto vytvořený model lze pak využít například při evidenci katastru nemovitostí, předpovídání vývoje počasí, určování záplavových zón řek, výběru vhodné lokace pro čistírnu odpadních vod, plánování výstavby silnic apod.
AS-STM: Data na klientských stanicích	Data dislokovaná na klientských stanicích.
AS-STM: Identity Access Management (IAM)	Je systém zahrnující administraci individuálních identit (uživatelských účtů) v rámci informačních systémů organizace. V prostředí organizace se správa identit týká zavedení a správy jednotlivých rolí a přístupových práv pro jednotlivé uživatele k interním IS prostřednictvím vnitřní sítě. Systémy identity dávají vedení úřadu a správcům IT nástroje potřebné k definici a kontrole přístupu uživatelů prostřednictvím aplikací ke všem uloženým datům organizace. IAM zajišťuje základní funkce v oblastech: • Jednotného přihlášení (SSO) pro uživatele • Integrace identit s Active Directory úřadu • Integrace s dalšími IS úřadu (typicky Ekonomický, Majetkový, Agendový IS) • Integrace na vnější subjekty zajišťující správu identit ve veřejné správě (typicky JIP/KAAS)

AS-STM: Rozhraní pro přípojení k CzP	Rozhraní pro připojení k systému Czech Point, pro zajišťování služeb.
AS-STM: Rozhraní pro připojení k ISDS	Komunikační rozhraní implementující požadavky Zákona č. 300/2008 Sb., o elektronickém podpisu a autorizované konverzi dokumentů, ve znění pozdějších předpisů
AS-STM: Integrační systém (SOA / ESB)	Integrační platforma obsahuje komponenty pro integraci aplikací úřadu na principech - SOA (Service Oriented Architecture) postavené na bázi Webových služeb a využívá pokročilé funkce Podnikové sběrnice služeb - ESB (Enterprise Service Bus). Princip užití ESB spočívá v připojení jednotlivých integrovaných systémů za použití aplikačních adaptérů, z nichž některé už jsou standardizovány: databázový, souborový (FTP), proprietární/aplikační (SAP, SIEBEL), protokolový (rodina síťových protokolů), transakční (CICS, Tuxedo), B2B (EDI, SWIFT) a branžově orintované (HL7). Vyvíjet vlastní adaptéry na míru pro ISVS dává smysl v případech, kdy je zřejmé, že nemalé investice vložené do vývoje speciálního adaptéru lze zhodnotit vícenásobným používáním/nasazením (pro více subjektů). Je proto nutné provést důkladnou analýzu potřeb a odhad návratnosti investic. Integrační platforma je rovněž základnou pro komunikaci vnitřních IS úřadu s okolními ISVS připojenými prostřednictvím Veřejné brány (AppProxy pro ISZR, ISDS, ...) a komunikaci úřadu s nejbližšími externími subjekty v uzemí (ORP, ZO, PO).
AS-STM: Kolaborační služby pro Externí AIS	Služby zajišťující synchroní/asynchronní komunikaci mezi AIS krajského úřadu a AISy ORP.
AS-STM: Komunikační brána (AppProxy)	Technická nevizuální komponenta zajišťující jediný integrační bod pro připojení centrálních ISVS s cílem zajistit transparetní a řízené volání centrálních služeb klienty centrálních ISVS, včetně kontroly požadavků z pohledu oprávnění na tyto služby a včetně kompletního logování komunikace při zachování požadavků ustanovení právního předpisu č. 101/2000 Sb. Zákona o ochraně osobních údajů a o změně některých zákonů.
AS-STM: Rozhraní pro připojení k ISZR	Rozhraní pro připojení na základní registry zajištijící požadavky zákona č 111/2009 Sb o Základních registrech.
AS-STM: Hostované aplikace pro Městské Části (MČ)	V prostředí městského úřadu se jedná o Hostovanou aplikace pro městské části a případně pro Zřizované a Příspěvkové organizace (stovky uživatelů). Identity přistupujících uživatelů k systému pro hostované aplikace je nutno spravovat pokročilými funkcemi IAM (synchronizace identit uživatelů mezi doménami).
AS-STM: Služby hostovaných aplikací	Celé spektrum služeb, které může Krajský úřad nabízet svým partnerům. Typicky se jedná o hostovanou spisovou službu provozovanou pro ORP, které v rámci stejné uzemní působnosti spolupracují s KÚ. Z architketonického hlediska lze na tyto služby nahlížet jako na model SaaS.

AS_STM_RM_TV_L1: Referenční model městský

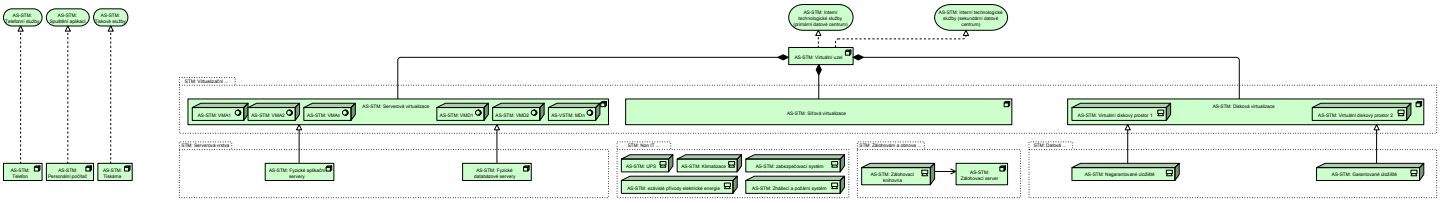

Souhrn

Název	Dokumentace
AS-STM: Interní technologické služby (primární datové centrum)	Serverové, diskové a síťové služby technologické vrstvy primárního datového centra.
AS-STM: Interní technologické služby (sekundární datové centrum)	Serverové, diskové a síťové služby technologické vrstvy sekundárního datového centra.
AS-STM: Telefonní služby	Telefonní služby Technologické vrstvy zajišťující potřeby spojené s výkonem koncového uživatele na jemu přiřazeném funkčním místě úřadu.
AS-STM: Spuštění aplikací	Technologické služby koncové uživatelské stanice zajišťující běh kancelářských a podnikových aplikací.
AS-STM: Tiskové služby	Tiskové služby Technologické vrstvy zajišťující potřeby koncových uživatelů v oblasti tvorby klasických papírových výstupů.
AS-STM: Virtuální uzel	Virtuální uzel(y) zahrnující logické serverové, síťové a diskové zdroje nezávisle na jejich vyzickém umístění a struktuře.
STM: Virtualizační vrstva	Vrstva, která pomocí postupů, technik a SW, umožňuje přistupovat k dostupným zdrojům Technologického Centra jiným způsobem, než jakým fyzicky existují a jakým jsou propojeny. Virtualizované prostředí může být mnohem snáze přizpůsobeno potřebám vyšších vrstev řešení, snáze se může přizpůsobovat požadavkům, a může s výhodou před vyššími vrstvami řešení zakrývat pro ně nepodstatné detaily.
AS-STM: Serverová virtualizace	Obsahuje logické komponenty pro běh aplikací - virtuální stroje (VM), které jsou navázány prostřednictvím Virtualizačního software na fyzické aplikační a databázové servery.
AS-STM: Síťová virtualizace	Logické síťové komponenty, které jsou navázány prostřednictvím Virtualizačního software na fyzické síťové prvky.
AS-STM: Disková virtualizace	Obsahuje logické komponenty pro ukládaní dat aplikací - virtuální diskové prostory (VDE), které jsou navázány prostřednictvím Virtualizačního software na SAN infrastrukturu.
AS-STM: VMA1	Dílčí Virtuální stroj určený pro běh serverových aplikací.
AS-STM: VMA2	Dílčí Virtuální stroj určený pro běh serverových aplikací.
AS-STM: VMAn	Dílčí Virtuální stroj určený pro běh databázových serverů.
AS-STM: VMD1	Dílčí Virtuální stroj určený pro běh databázových serverů.
AS-STM: VMD2	Dílčí Virtuální stroj určený pro běh databázových serverů.
AS-VSTM: MDn	Dílčí Virtuální stroj určený pro běh databázových serverů.
AS-STM: Virtuální diskový prostor 1	Dedikovaný virtuální (zdánlivý) diskový prostor vytvořený technologií diskové virtualizace ve společném fyzickém diskovém úložišti. Virtuální diskový prostor umožňuje ukládání obsahu nezávisle na fyzickém umístění.
AS-STM: Virtuální diskový prostor 2	Další logicky dedikovaný virtuální (zdánlivý) diskový prostor vytvořený technologií diskové virtualizace ve společném fyzickém diskovém úložišti.
STM: Serverová vrstva	Základem architektonického konceptu je přiměřeně robustní HW a SW infrastruktura navržená s ohledem na předpokládanou zátěž a požadavky na dostupnost.

	Předpoklady pro pružné a efektivní využití technických (HW) prostředků jsou přitom vytvořeny využitím serverové a diskové virtualizace.
STM: Non IT technologie	Podpůrné systémy zabezpečujícíc běh klíčových komponent Technologické vrstvy.
STM: Zálohování a obnova dat	Technické komponenty zajišťující zálohování a obnovu dat úřadu.
STM: Datová vstva	Vrstva zajišťující serverová datová úložiště systémů úřadu.
AS-STM: UPS	Nepřerušitelný zdroje napájení, který dokáže po definovanou dobu překlenout výpadky dodávek externího poskytovatele elektrické energie do organizace.
AS-STM: Klimatizace	Systém zajišťující vhodné tepelné parametry v místnostech kde jsou umístěny ICT komponenty a systémy.
AS-STM: zabezpečovací systém	Systém pro zabezpečení přístupu osob, do technologických prostor organizace.
AS-STM: Telefon	Analogový nebo digitální (VIOP) přístroj pro hlasovou komunikaci.
AS-STM: Personální počítač	Koncové zařízení pro lokální běh a vzdálený přístup k definovaným aplikacím organizace, který je koncovému uživateli umožněn na základě řízení oprávnění přístupu.
AS-STM: Tiskárna	Zařízení pro tisk textových a grafických dat na papír.
AS-STM: Fyzické aplikační servery	HW aplikačních serverů (CPU, RAM, I/O) optimalizovaný pro výpočetní výkon.
AS-STM: Fyzické databázové servery	HW aplikačních serverů (CPU, RAM, I/O) optimalizovaný pro vstupně/výstupní datové operace.
AS-STM: Zálohovací knihovna	Oddělené a trvalé úložiště dat na externích paměťových mediích, které bývá vybaveno i diskovým úložištěm pro dočasné umístění záloh (rychlost zálohování a obnovy dat)
AS-STM: Zálohovací server	Server určený pro úlohy zálohování a obnovy dat s vazbou na zálohovací knihovnu.
AS-STM: Negarantované úložiště	Musí splňovat požadavky zákona 499/2004 - ve spolupráci se spisovou službou vyhovovat národnímu standardu - zajistit uložení alespoň pro dobu skartační lhůty 5 let a vlastnosti: – Věrohodnost – Neporušitelnost – Čitelnost – Možnost organizace dokumentů uspořádání do spisů
AS-STM: Garantované úložiště	Garantované úložiště je hardwarová komponenta zabezpečující neměnnost a autentičnost obsahu. Je určeno pro ukládání dokumentů uzavřených spisů v elektronické podobě. Garantované úložiště musí splňovat základní požadavky: poskytovat schopnost dlouhodobého uložení elektronických dokumentů různého formátu: - Dokumenty spisové služby - Zprávy elelktronické pošty - Účetní dokumenty - Kancelářské dokumenty - ... jakékoliv další typy dokumentů, které byly určeny k dlouhodobé archivaci; musí plňovat požadavky legislativy: Zákona o archivnictví a spisové službě 499/2004 Sb., a dalších platných legislativních předpisů minimálně po dobu skartační lhůty dokumentů v něm uložených; musí mít aplikovány mechanismy pro zajištění prokazatelnosti neměnnosti a pravosti původu dokumentů po dobu celého životního cyklu dokumentů uložených v garantovaném úložišti; musí poskytovat řízený přístup oprávněným uživatelům do obsahu garantovaného úložiště - mít schopnost definovat role uživatelů a jejich oprávnění pro manipulaci s uloženými dokumenty - musí umožnit přístup pouze po uspěšném provedení kontroly oprávnění a tento přístup uživatelů auditovat (logovat) - musí být schopno prostřednitvím služeb aplikačního programového vybavení komunikovat s Národním digitálním archivem (NDA) a odesílat dokumenty k trvalé archivaci.

AS-STM: ezávislé přívody elektrické energie	Duplicitní přívody elektrické energie a systém zajištění jejich přemostění v případě výpadku dodávek el. energie.
AS-STM: Zhášecí a požární systém	Automatický systém pro hašení požáru.

AS_STM_RM_IV_L1: Referenční model městský

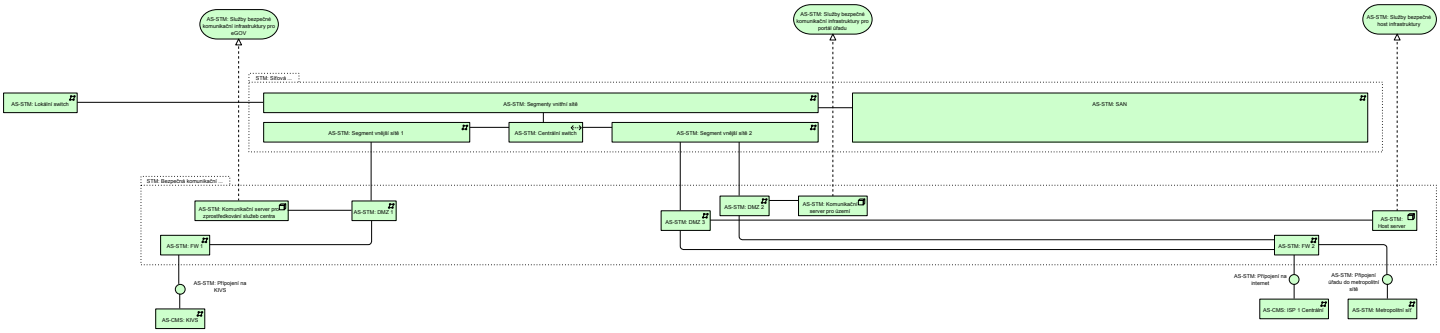

Souhrn

Název	Dokumentace
AS-STM: Služby bezpečné komunikační infrastruktury pro portál úřadu	Infrastrukturní služby Bezpečné komunikační infrastruktury zajišťující běh aplikační komponenty Portál občana.
AS-STM: Služby bezpečné host infrastruktury	Infrastrukturní služby Bezpečné komunikační infrastruktury zajišťující běh hostovaných aplikací Zřizovaných a Příspěvkových organizací města.
AS-STM: Služby bezpečné komunikační infrastruktury pro eGOV	Infrastrukturní služby Bezpečné komunikační infrastruktury zajišťující běh aplikační komponenty Komunikační brána.
STM: Síťová vrstva	Technický návrh síťové infrastruktury je zpracován bez výjimky čistým modulárním přístupem od high-level až po low-level úroveň. V nejvyšší úrovni je definován celkový komunikační model, který definuje jednotlivé možné části infrastruktury, které lze připojit do budovaného Technologického centra pomocí dodaných komponent. V high-level topologii je návrh rozdělen do samostatných subvrstev: • Páteřní – páteřní přepínače, • Agregační – agregační přepínače, • Přístupová – přístupové přepínače, • Management LAN – management LAN přepínače, • Servisní - loadbalancery, • Perimetr – routery, firewally, • Bezpečnostní – IPS, • Dohledová – síťový management systém, přičemž vzájemná interakce služeb dané vrstvy je řešena samostatně a s přesně definovaným rozhraním. V low-level úrovni je design navržen jako modulární na úrovni samotného hardware a operačních systémů síťových prvků. Jednotlivé hardwarové prostředky jsou rozšiřitelné na úrovni kapacity fyzických přípojných míst k síti, jak co do jejich počtu, tak typu fyzického média podle požadavků připojovaných koncových uzlů. Zároveň je ve funkčních vlastnostech operačních systémů síťových prvků podporována škálovatelnost a rozšiřování fyzické i logické sítě. Při návrhu Komunikační infrastruktura měl být kladen důraz na: • Splnění všech technických požadavků zadavatele, • Integraci se současným ICT prostředím zadavatele, • Zajištění vysoké dostupnosti komunikační infrastruktury, • Bezpečnost komunikační infrastruktury, • Rozšiřitelnost navrhované infrastruktury bez technických obtíží a s minimálními náklady, • Volbu technologie vhodné do prostředí velkých organizací nároky na vysokou důvěrnost přenášených informací, • Kvalitu servisní a technické podpory,

	• Zajištění minimální ceny vzhledem ke splnění hodnotících kritérií.
AS-STM: Lokální switch	Síťové switche zajišťující připojení personálních počítačů uživatelů úřadu a lokálně připojených tiskáren do sítě.
AS-STM: Segmenty vnitřní sítě	Jednotlivé části vnitřní sítě, které jsou od vnějších sítí prostřednictvím centrálního switche.
AS-STM: SAN	Storage Area Network (SAN) - je dedikovaná (oddělená od LAN, WAN, atd) datová síť, která slouží pro připojení datových zařízení k aplikačním serverům (disková pole, páskové knihovny a jiná zálohovací zařízení).
AS-STM: Segment vnější sítě 1	Zóna vnější sítě pro komunikaci vnitřních aplikací úřadu (AIS, IAM) s okolními systémy (ISVS).
AS-STM: Centrální switch	Místo propojení vnitřních a vnějších segmentů sítě.
AS-STM: Segment vnější sítě 2	Zóna vnější sítě pro komunikaci vnitřních aplikací úřadu (AIS) s okolními systémy (PO).
STM: Bezpečná komunikační vrstva	Dostatečné robustní a bezpečná Komunikační Infrastruktura významně snižuje především rizika výpadků celého řešení v provozu, dále zamezuje rozšiřování nebezpečných kódů, zabraňuje nedostupnosti a zcizení dat z informačních systémů a předchází tak ztrátám v produktivitě zaměstnanců. Technická koncepce architektury sítě je postavena na výkonné vysoce dostupné infrastruktuře zajištěné zdvojením všech technických prostředků síťových prvků a fyzických přenosových tras. Všechny síťové prvky v jednotlivých vrstvách jsou v případě poruchy některého z prvků vzájemně zastupitelné. Samotné prvky jsou postaveny v redundantních sestavách (záložní řídící jednotky, záložní zdroje) a jsou v rámci své vrstvy i mezi vrstvami propojeny redundantními fyzickými přenosovými trasami. Propustnost sítě je dimenzována s dostatečnou rezervou a s ohledem na rozsah a povahu ICT prostředí zadavatele. Propojení mezi síťovými prvky a samotných koncových serverových systémů jsou realizovány Nx1G a Nx10G redundantními propoji, které jsou agregovány do trunků, které zajišťují vysoce dostupnou topologii (802.3ad agregace) a rychlou konvergencí v případě poruch (max. 2ms) bez nutnosti vytváření smyček. V případě síťových prvků 3. vrstvy je vysoká dostupnost řešena pomocí router-redundancy protokolů (routery) a Active-Standby/Active-Active failover clusterů (IPS, firewally, loadbalancery).
AS-STM: DMZ 2	Demilitarizovaná zóna pro Komunikační server B – Veřejný internet.
AS-STM: Komunikační server pro území	Realizuje služby bezpečné komunikační infrastruktury pro běh aplikační komponenty Portál občana (PO) zajišťující publikaci a předávání požadavků na Vnější služby úřadu, které zprostředkovávají koncoví uživatelé prostřednictvím funkcí jednotlivých AIS.
AS-STM: Komunikační server pro zprostředkování služeb centra	Realizuje služby bezpečné komunikační infrastruktury pro běh aplikační komponenty Komunikační brána (AppProxy) zajišťující zprostředkování Služeb centrálních ISVS pro vnitřní IS úřadu a jejich koncové uživatele.
AS-STM: DMZ 3	Demilitarizovaná zóna pro Hostované aplikace - Host server.
AS-STM: Host server	Fyzický server, na kterém běží hostované aplikace Zřizovaných, Příspěvkových organizací kraje a Úřadů městských částí.
AS-STM: FW 2	Firewall zabezpečující Segment vnitřní sítě 2 směrem od Veřejného Internetu a Metropolitní sítě.
AS-STM: Připojení na internet	Síťové komunikační rozhraní infrastrukturní vrstvy.
AS-STM: Připojení na KIVS	Síťové komunikační rozhraní infrastrukturní vrstvy.
AS-CMS: ISP 1 Centrální	CMS Internet - veřejné připojení do centrálního místa služeb skrze veřejnou síť. CMS má vlastní Provider Independent IPv4 adresy a přidělený vlastní autonomní systém AS48298. Adresy jsou propagovány do sítě Internet dvojicí hraničních směrovačů. Směrovače jsou zapojeny v režimu vysoké dostupnosti. CMS propaguje své adresy protokolem BGP přes NIX a ISP T-System. Služby CMS přístupné z Internetu jsou dostupné přes toto propojení. Součástí směrovačů je firewall, který zabezpečuje bezpečný přístup z Internetu do CMS a současně překlad privátních rozsahů na veřejné IP adresy CMS. Současné připojení CMS je 2x 10Gbps.

AS-STM: Metropolitní síť	Metropolitní síť, zkráceně MAN (Metropolitan Area Network) je rozlehlá počítačová síť, obvykle zasazená do města. Metropolitní síť obsahuje technicky několik menších podsítí pospojovaných navzájem. Propojení se provádí většinou přes Wi-Fi mebo optické vlákno. Metropolitní síť je optimalizována pro větší zeměpisnou oblast než je LAN, v rozsahu od několika bloků budov až po celé město a jeho části.
AS-CMS: KIVS	CMS KIVS (Komunikační infrastruktura veřejné správy), součást centrálního místa služeb (CMS). CMS KIVS slouží pro připojení KIVS operátorů pomocí dvojice směrovačů, do kterých jsou přivedeny přípojky ze směrovačů jednotlivých KIVS operátorů. V současné době je připojeno 6 KIVS operátorů. Zajištění vysoké dostupnosti je na směrovačích zajištěno protokolem HSRP. Každému subjektu je přiřazený rozsah, kterým přistupuje ke službám CMS tzv. CMS konsolidovaný rozsah. O překlad adres subjektu do konsolidovaného rozsahu CMS se stará Virtuální Firewall.

AS_STM_RM_VV_L1: Referenční model městský

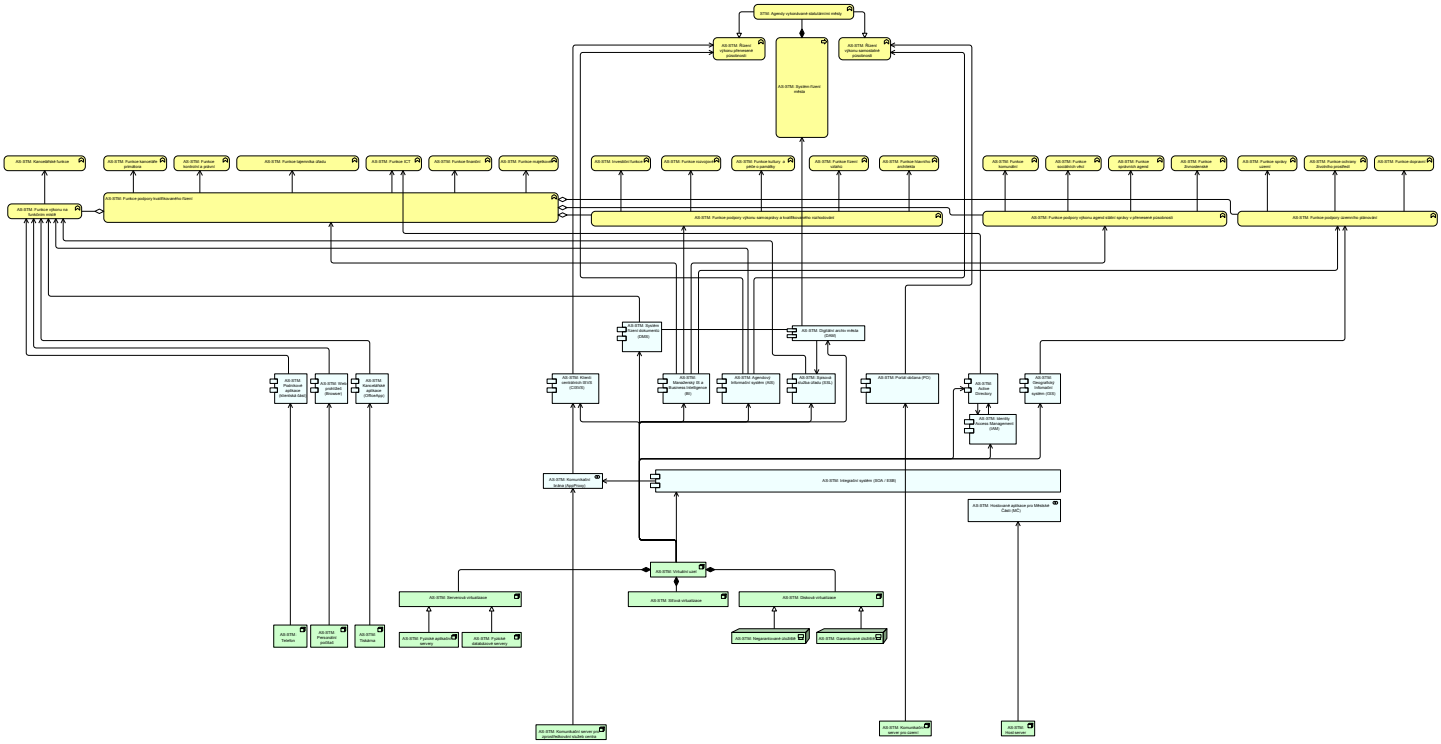

Souhrn

Název	Dokumentace
STM: Agendy vykonávané statutárními městy	Soubor agend statutárních měst zaregistrovaných v RPP.
AS-STM: Řízení výkonu přenesené působnosti	Přenesená působnost územní samosprávy znamená, že obsah výkonu státní správy je v určitém rozsahu státem přenesen (delegován) na územní samosprávu. V podstatě tedy stát vykonává státní správu v přenesené působnosti prostřednictvím úředníků, kteří nejsou zaměstnanci státu, ale zaměstnanci obcí či krajů. Rozsah přenesené působnosti OVM je dán legislativou, obsah je popsán Agendovými činnostmi.
AS-STM: Systém řízení města	Hlavní proces, který pokrývá zastupování a rozvoj města, řízení chodu magistrátu, poskytování veřejných služeb a výkon uzemního plánování.
AS-STM: Řízení výkonu samostatné působnosti	Orgány měst spravují své záležitosti samostatně v rámci samostatné působnosti a dále ještě vykonávají státní správu v rámci přenesené působnosti. Je to důsledek v České republice uplatňovaného principu smíšeného modelu veřejné správy, který má za cíl přiblížit státní správu občanům.
AS-STM: Kancelářské funkce	Kancelářské funkce zahrnují: používání podnikových a kancelářských aplikací, sdílení interních informací, komunikaci vně úřadu prostřednictvím telefonu a tisk papírových dokumentů.
AS-STM: Funkce kanceláře primátora	Priátor zajišťuje a řídí poskytování informací a styk s veřejností, organizaci úřadu a interní audit.
AS-STM: Funkce kontrolní a právní	Funkce kotrolní a správní zahrnují vyřizování stížností, peticí a provádění vnitřních a vnějších kontrol. Dále oblasti legislativní a právní.
AS-STM: Funkce tajemníka úřadu	Mezi funkce tajemníka patří řízení organizačního, technického, sociálně-kultirního a rozvojového úseku. dále pak zajišťování funkcí personálních , vzdělávacích, obranných a aktivit spojených s krizovým řízením.

AS-STM: Funkce ICT	Funkce správy ICT zahrnují řízení chodu metropolitní sítě, správu aplikací, serverů a sítí úřadu a podporu koncových úřivatelů.
AS-STM: Funkce finanční	Funkce finanční zahrnují účetnictví, rozpočet, financování městských částí a podporu příspěvkových organiací.
AS-STM: Funkce majetkové	Majetkové funkce sestávají z výkonu majetkového práva, evidence a správy majetku.
AS-STM: Investiční funkce	Investiční funkce pokrývají činnosti spojené s veřejnými zakázkami, realizací investic a čerpáním dotací.
AS-STM: Funkce rozvojové	Rozvojové funkce města obsahují tvorbu strategie, rozovojových programů, podporu cestovního ruchu a rozvoj venkova a zamědělství.
AS-STM: Funkce kultury a péče o památky	Funkce pokrývají aktivity v kulturní oblasti a zajišťování památkové péče.
AS-STM: Funkce řízení vztahů	Funkce řízení vztahů pokrývají vnější vztahy města a zahraniční spolupráci.
AS-STM: Funkce hlavního architekta	Funkce strategie města v oblasti architketury a urbanismu.
AS-STM: Funkce komunální	Funkce zahrnující definici komunálních služeb, zajšťování sběru komunálního odpadu, sdružování prostředků a výběry poplatků za komunální služby.
AS-STM: Funkce sociálních věcí	Funkce sociálních služeb a jejich ekonomiky, sociální práce a rodinné politiky.
AS-STM: Funkce správních agend	Funkce správní zahrnují vákon správních činností, řešení přestupků, definoci a vymáhání poplatků.
AS-STM: Funkce živnostenské	Funkce živnostenské v oblastech správních činností, kontrolní a výběru daní.
AS-STM: Funkce správy uzemí	funkce správy uzemí zahrnují územní plánování a stavební úřad.
AS-STM: Funkce ochrany životního prostředí	Funce ochrany životního prostředí zahrnují technkou ochranu, posuzovaní vlivu na životní prostředí, vodní a lesní hospodářství, ochranu přírody a krajiny a ekonomiku dotčených správních činností.
AS-STM: Funkce dopravní	Dopravní funkce jsou: správní, péče o pozemní komunikace, silniční doprava, veřejná osobní doprava, organizace a rozvoj dopravy.
AS-STM: Funkce podpory kvalifikovaného řízení	Funkce podpory kvalifikovaného rozhodování a řízení zahrnují sdílené informačně analytické funkce pro kancelář primátora, kontrolní a právní odbor, tajemníka úřadu, odbor ICT, finanční a majetkový útvar.
AS-STM: Funkce výkonu na funkčním místě	Sdílené funkce pro podporu výkonu na funkčním místě jako sprotřební materiál atd.
AS-STM: Funkce podpory výkonu samosprávy a kvalifikovaného rozhodování	Sdílené funkce pro podporu výkonu samosprávy v oblastech investic, rozvoje, kultury, vztahů a architketury.
AS-STM: Funkce podpory výkonu agend státní správy v přenesené působnosti	Sdílené funkce podpory aýkonu přenesené působosti v oblastech komunálních, sociálních, správních a živnostenských.
AS-STM: Funkce podpory územního plánování	Funkce podpory územního plánování pro správu území, ochranu životního prostředí a dopravu.
AS-STM: Podnikové aplikace (klientská část)	Množina aplikací, kterou používají všichni koncoví uživatelé na jim přiděleném funkčním místě úřadu. Jedná se podnikové aplikace (typisky AIS úřadu) jejich klientskou část.
AS-STM: Web prohlížeč (Browser)	Webový prohlížeč je počítačový program, který slouží k prohlížení obsahu webu (WWW). Program umožňuje komunikaci s webovým serverem a zpracování přijatého kódu (HTML, XHTML, XML apod.), který podle daných standardů zformátuje a zobrazí webovou stránku. V prostředí úřadu se webový prohlížeč používá při přístupu k informacím publikovaným na intranetu (vnitřní portál), při přístupu k funkcím interních aplikací (tenký klient) a při zabezpečeném přístupu k informacím umístěným na veřejném internetu (WWW).
AS-STM: Kancelářské aplikace (OfficeApp)	Množina aplikací, kterou používají všichni koncoví uživatelé na jim přiděleném funkčním místě úřadu. Kancelářské aplikace jsou nejčastěji aplikace kancelářského balíku MS Office.
AS-STM: Klienti centrálních ISVS (CISVS)	Jednotlivé klientské aplikace, které slouží pro komunikaci s centrálními IS Veřejné správy.

AS-STM: Manažerský IS a Business Intelligence (BI)	Business inteligence (BI) je soubor teorií, metodologií, architektur a technologií, které po návrhu a úspěšné realizaci v prostředí informačních technologií přeměňují surová zdrojová data na smysluplné a užitečné informace pro rozhodovací účely. Metodologie BI popisuje postupy pro zvládnutí obrovského množství nestrukturovaných a strukturovaných dat s cílem pomoci identifikovat rizika, rozvíjet a vytvářet nové příležitosti. BI je přístupem, který při správném používání umožní identifikovat nové příležitosti, navrhnout a zajistit rychlou zpětnou vazbu z prováděných dílčí aktivit definované strategie, může přinést konkurenční výhodu na trhu a dlouhodobou stabilitu firmy či organizace. BI technologie poskytují základní funkce pro historické a současné analýzy finančních toků a aktivit procesů, dále poskytuje funkce pro statický i dynamický reporting a on-line analytické zpracování (OLAP). Konečně umožňuje realizovat obtížné analytické postupy umožňující pokročilé analýzy (What-If), dolování dat (Datamining), komplexní zpracování událostí (Event Processing, Real Time Analysis), strategické/taktické/operativní řízení výkonnosti podniku (pomocí ukazatelů KPI a metodik BSC, ABC), srovnání výkonnosti (obecný benchmarking pomcí KPI, CAF), řízení kvality (TQC, SixSigma), analýzu chování zákazníků a prediktivní analýzu (Customer Behavioral Analysis, Trend Analysis). V českém prostředí mnohdy označení Business Inteligence a pojem Manažerský Informační Systém splývá a funkcionalita obou částí se vzájemně překrývá. Dalo by se říci, že Business Inteligence je více proces zaměřený na získání konkurenční výhody (znalosti), kdežto Manažerský IS představuje systém pro podporu kvalifikovaného rozhodování (informace).
AS-STM: Spisová služba úřadu (SSL)	Spisová služba je soubor činností a technických a věcných prostředků vedoucích ke správě dokumentů. Spisová služba zajišťuje odbornou správu elektronických, listinných, i předmětových dokumentů. Jedná se o správu dokumentů doručených i vlastních. Správa dokumentů probíhá po dobu celého životního cyklu dokumentu. Spisová služba je definována: Zákonem č. 499/2004 Sb., o archivnictví a spisové službě a změně některých zákonů, jak vyplývá z pozdějších změn takto: "zajištění odborné správy dokumentů doručených i dokumentů vzniklých z činnosti původce, popřípadě z činnosti jeho právních předchůdců, zahrnující jejich řádný příjem, evidenci, rozdělování, oběh, vyřizování, vyhotovování, podepisování, odesílání, ukládání a vyřazování ve skartačním řízení, a to včetně kontroly těchto činností". A dále souvisejícími legislativními předpisy: vyhláškou č. 646/2004 Sb., o podrobnostech výkonu spisové služby, zákonem č. 440/2004 Sb., o elektronickém podpisu, nařízením vlády č. 495/2004 Sb., kterým se provádí zákon o elektronickém podpisu, vyhláškou č. 496/2004 Sb., o elektronických podatelnách. Spisovou službu vykonávají zákonem uvedení původci, kteří se rozdělují na veřejnoprávní a soukromoprávní původce. Spisovou službu mají za povinnost vykonávat pouze veřejnoprávní původci, kterými jsou: orgány veřejné moci ozbrojené síly bezpečnostní sbory státní příspěvkové organizace státní podniky vysoké školy školy a školská zařízení s výjimkou mateřských škol, výchovných a ubytovacích zařízení a zařízení školního stravování zdravotní pojišťovny veřejné výzkumné instituce právnické osoby zřízené zákonem Dále vykonávají spisovou službu také orgány samosprávných celků, jako jsou obce a krajské úřady. Jednotlivé části výkonu spisové služby upravuje vyhláška č. 259/2012, o podrobnostech výkonu spisové služby. Chod spisové služby u jednotlivých původců se řídí vydaným spisovým řádem, který povinně vydává každý původce.
AS-STM: Portál občana (PO)	Portál občana tvoří aplikační komponenty: • Redakční systém webu (obsah) • Komponenta pro příjem podání (veřejnost) • Řízení publikace vnějších služeb úřadu (nabídka) • Povinně zveřejňované informace (deska) • Rezervační systém (asistence) • Informace pro veřejnost (statistika) Celý systém je doplněn modulem pro Řízení publikace služeb úřadu pro veřejnost, který ve spolupráci s interním modulem správy Katalogu celého úřadu nabízí funkce pro řízení celého životního cyklu služeb úřadu (podnět, analýza, návrh, realizace, test, publikace, provoz, kvalita, rozvoj a zrušení služby).
AS-STM: Geografický Infomační systém (GIS)	Informační systémpro získávání, ukládání, analýzu a vizualizaci dat, která mají prostorový vztah k povrchu Země. Geodata, se kterými GIS pracuje, jsou definována svou geometrií, topologií, atributy a dynamikou. Geografický informační systém umožňuje vytvářet modely části zemského povrchu pomocí dostupných softwarových ahardwarových prostředků. Takto vytvořený model lze pak využít například při evidenci katastru nemovitostí, předpovídání vývoje počasí,

	určování záplavových zón řek, výběru vhodné lokace pro čistírnu odpadních vod, plánování výstavby silnic apod.
AS-STM: Identity Access Management (IAM)	Je systém zahrnující administraci individuálních identit (uživatelských účtů) v rámci informačních systémů organizace. V prostředí organizace se správa identit týká zavedení a správy jednotlivých rolí a přístupových práv pro jednotlivé uživatele k interním IS prostřednictvím vnitřní sítě. Systémy identity dávají vedení úřadu a správcům IT nástroje potřebné k definici a kontrole přístupu uživatelů prostřednictvím aplikací ke všem uloženým datům organizace. IAM zajišťuje základní funkce v oblastech: • Jednotného přihlášení (SSO) pro uživatele • Integrace identit s Active Directory úřadu • Integrace s dalšími IS úřadu (typicky Ekonomický, Majetkový, Agendový IS) • Integrace na vnější subjekty zajišťující správu identit ve veřejné správě (typicky JIP/KAAS)
AS-STM: Integrační systém (SOA / ESB)	Integrační platforma obsahuje komponenty pro integraci aplikací úřadu na principech - SOA (Service Oriented Architecture) postavené na bázi Webových služeb a využívá pokročilé funkce Podnikové sběrnice služeb - ESB (Enterprise Service Bus). Princip užití ESB spočívá v připojení jednotlivých integrovaných systémů za použití aplikačních adaptérů, z nichž některé už jsou standardizovány: databázový, souborový (FTP), proprietární/aplikační (SAP, SIEBEL), protokolový (rodina síťových protokolů), transakční (CICS, Tuxedo), B2B (EDI, SWIFT) a branžově orintované (HL7). Vyvíjet vlastní adaptéry na míru pro ISVS dává smysl v případech, kdy je zřejmé, že nemalé investice vložené do vývoje speciálního adaptéru lze zhodnotit vícenásobným používáním/nasazením (pro více subjektů). Je proto nutné provést důkladnou analýzu potřeb a odhad návratnosti investic. Integrační platforma je rovněž základnou pro komunikaci vnitřních IS úřadu s okolními ISVS připojenými prostřednictvím Veřejné brány (AppProxy pro ISZR, ISDS, ...) a komunikaci úřadu s nejbližšími externími subjekty v uzemí (ORP, ZO, PO).
AS-STM: Komunikační brána (AppProxy)	Technická nevizuální komponenta zajišťující jediný integrační bod pro připojení centrálních ISVS s cílem zajistit transparetní a řízené volání centrálních služeb klienty centrálních ISVS, včetně kontroly požadavků z pohledu oprávnění na tyto služby a včetně kompletního logování komunikace při zachování požadavků ustanovení právního předpisu č. 101/2000 Sb. Zákona o ochraně osobních údajů a o změně některých zákonů.
AS-STM: Hostované aplikace pro Městské Části (MČ)	V prostředí městského úřadu se jedná o Hostovanou aplikace pro městské části a případně pro Zřizované a Příspěvkové organizace (stovky uživatelů). Identity přistupujících uživatelů k systému pro hostované aplikace je nutno spravovat pokročilými funkcemi IAM (synchronizace identit uživatelů mezi doménami).
AS-STM: Virtuální uzel	Virtuální uzel(y) zahrnující logické serverové, síťové a diskové zdroje nezávisle na jejich vyzickém umístění a struktuře.
AS-STM: Serverová virtualizace	Obsahuje logické komponenty pro běh aplikací - virtuální stroje (VM), které jsou navázány prostřednictvím Virtualizačního software na fyzické aplikační a databázové servery.
AS-STM: Síťová virtualizace	Logické síťové komponenty, které jsou navázány prostřednictvím Virtualizačního software na fyzické síťové prvky.
AS-STM: Disková virtualizace	Obsahuje logické komponenty pro ukládaní dat aplikací - virtuální diskové prostory (VDE), které jsou navázány prostřednictvím Virtualizačního software na SAN infrastrukturu.
AS-STM: Telefon	Analogový nebo digitální (VIOP) přístroj pro hlasovou komunikaci.
AS-STM: Personální počítač	Koncové zařízení pro lokální běh a vzdálený přístup k definovaným aplikacím organizace, který je koncovému uživateli umožněn na základě řízení oprávnění přístupu.
AS-STM: Tiskárna	Zařízení pro tisk textových a grafických dat na papír.
AS-STM: Negarantované úložiště	Musí splňovat požadavky zákona 499/2004 - ve spolupráci se spisovou službou vyhovovat národnímu standardu

	- zajistit uložení alespoň pro dobu skartační lhůty 5 let a vlastnosti: – Věrohodnost – Neporušitelnost – Čitelnost – Možnost organizace dokumentů uspořádání do spisů
AS-STM: Garantované úložiště	Garantované úložiště je hardwarová komponenta zabezpečující neměnnost a autentičnost obsahu. Je určeno pro ukládání dokumentů uzavřených spisů v elektronické podobě. Garantované úložiště musí splňovat základní požadavky: poskytovat schopnost dlouhodobého uložení elektronických dokumentů různého formátu: - Dokumenty spisové služby - Zprávy elelktronické pošty - Účetní dokumenty - Kancelářské dokumenty - ... jakékoliv další typy dokumentů, které byly určeny k dlouhodobé archivaci; musí plňovat požadavky legislativy: Zákona o archivnictví a spisové službě 499/2004 Sb., a dalších platných legislativních předpisů minimálně po dobu skartační lhůty dokumentů v něm uložených; musí mít aplikovány mechanismy pro zajištění prokazatelnosti neměnnosti a pravosti původu dokumentů po dobu celého životního cyklu dokumentů uložených v garantovaném úložišti; musí poskytovat řízený přístup oprávněným uživatelům do obsahu garantovaného úložiště - mít schopnost definovat role uživatelů a jejich oprávnění pro manipulaci s uloženými dokumenty - musí umožnit přístup pouze po uspěšném provedení kontroly oprávnění a tento přístup uživatelů auditovat (logovat) - musí být schopno prostřednitvím služeb aplikačního programového vybavení komunikovat s Národním digitálním archivem (NDA) a odesílat dokumenty k trvalé archivaci.
AS-STM: Fyzické aplikační servery	HW aplikačních serverů (CPU, RAM, I/O) optimalizovaný pro výpočetní výkon.
AS-STM: Fyzické databázové servery	HW aplikačních serverů (CPU, RAM, I/O) optimalizovaný pro vstupně/výstupní datové operace.
AS-STM: Komunikační server pro území	Realizuje služby bezpečné komunikační infrastruktury pro běh aplikační komponenty Portál občana (PO) zajišťující publikaci a předávání požadavků na Vnější služby úřadu, které zprostředkovávají koncoví uživatelé prostřednictvím funkcí jednotlivých AIS.
AS-STM: Host server	Fyzický server, na kterém běží hostované aplikace Zřizovaných, Příspěvkových organizací kraje a Úřadů městských částí.
AS-STM: Komunikační server pro zprostředkování služeb centra	Realizuje služby bezpečné komunikační infrastruktury pro běh aplikační komponenty Komunikační brána (AppProxy) zajišťující zprostředkování Služeb centrálních ISVS pro vnitřní IS úřadu a jejich koncové uživatele.